PŮDORYS STŘECHY - NOVÝ STAV

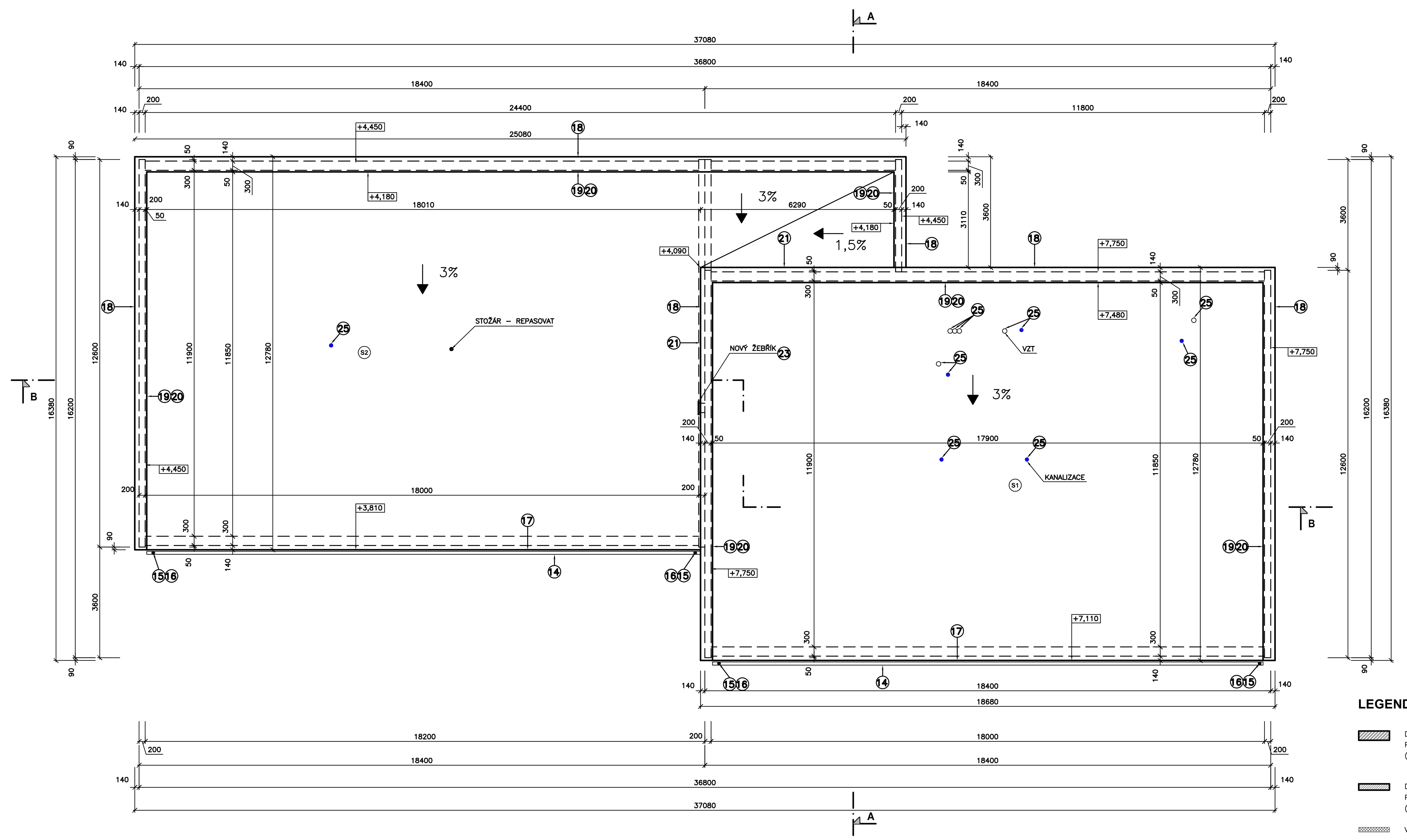

DETAIL UKONČENÍ STŘECHY U OKAPU

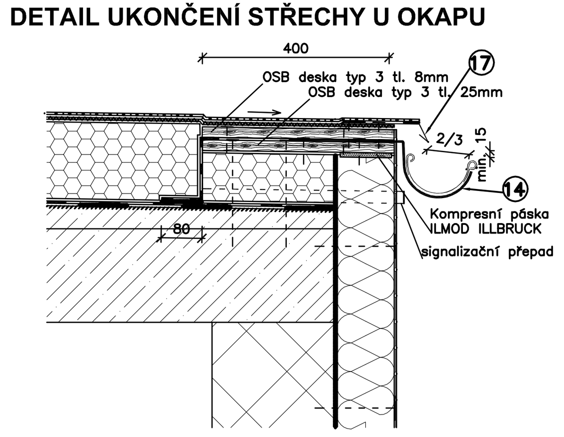

DETAIL UKONČENÍ STŘECHY U ATIKY

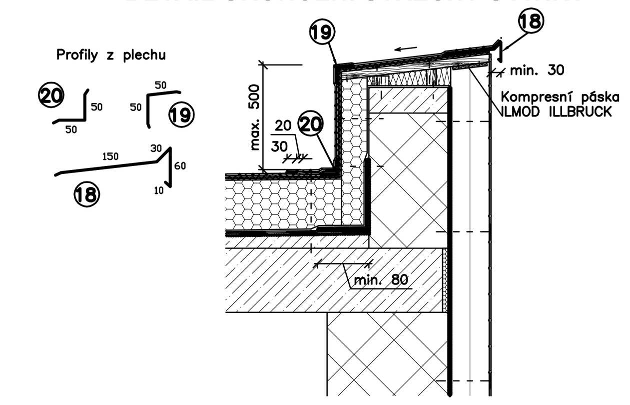

ŘEZ B-B - NOVÝ STAV

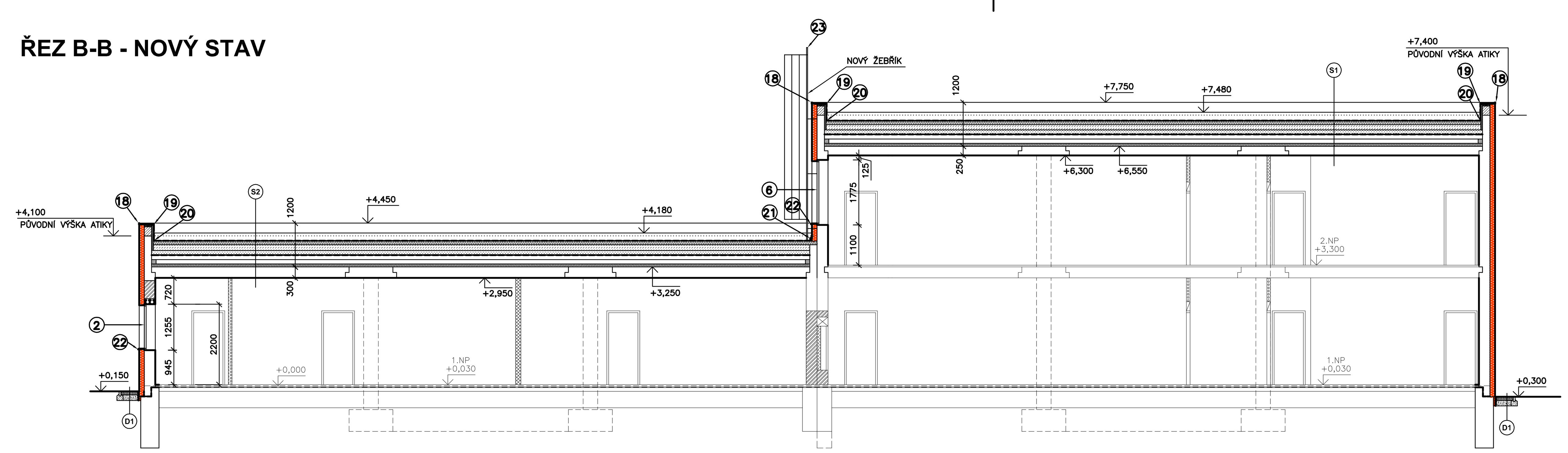

ŘEZ A-A - NOVÝ STAV

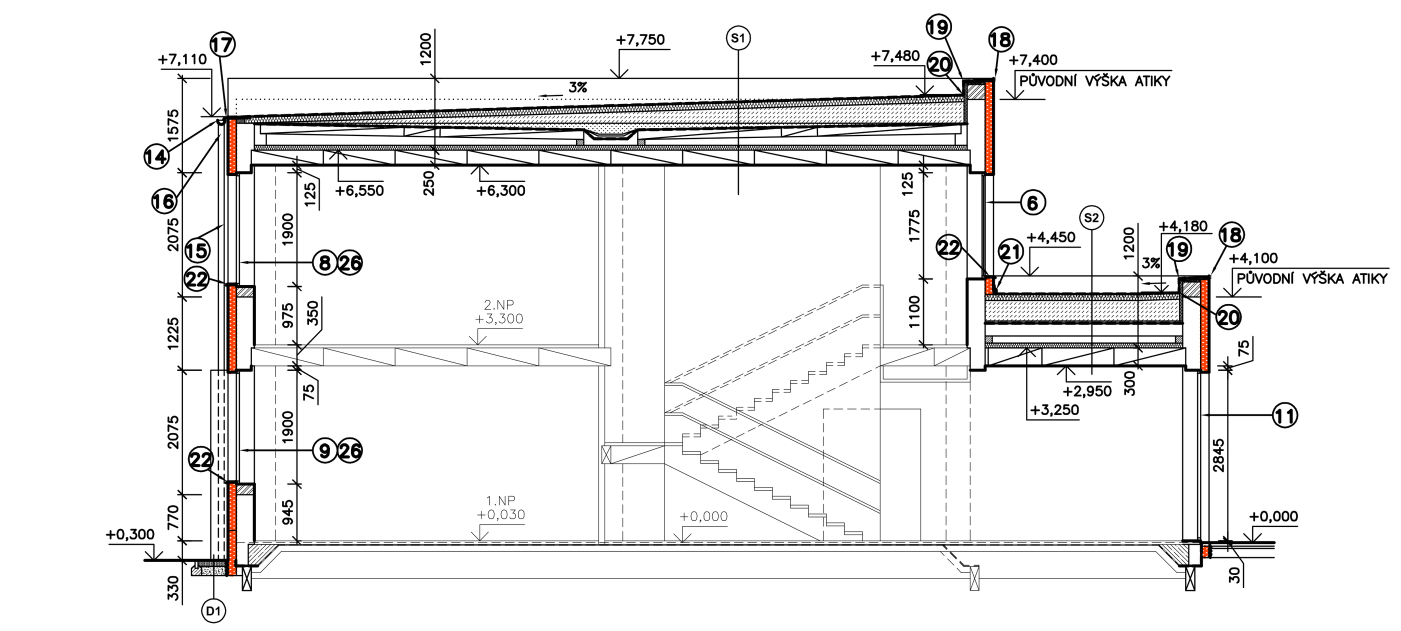

LEGENDA:

- DOZDÍVKY, MEZIOKENNÍ PILÍŘKY, DOZDĚNÍ ATIK – NOSNÉ ZDIVO Z POROBETONOVÝCH TVÁRNIC, TL. 300 MM P4–500, TL. 300 MM (VÝPOČTOVÁ PEVNOST ZDIVA 1,00 MPa)
- DOZDĚNÍ ATIK – NOSNÉ ZDIVO Z POROBETONOVÝCH TVÁRNIC, TL. 200 MM P4–500, TL. 200 MM (VÝPOČTOVÁ PEVNOST ZDIVA 1,00 MPa)
- VNITŘNÍ NENOSNÉ ZDIVO Z POROBETONOVÝCH TVÁRNIC P2–500, TL. 150 MM / VÝPOČTOVÁ PEVNOST ZDIVA 0,6 MPa /
- VNITŘNÍ NENOSNÉ ZDIVO Z POROBETONOVÝCH TVÁRNIC P2–500, TL. 100 MM / VÝPOČTOVÁ PEVNOST ZDIVA 0,6 MPa /
- ZATEPLENÍ OBJEKTU – CERTIFIKOVANÝ ZATEPLOVACÍ SYSTÉM SENDVIČOVÝ POLYSTYRÉN+MINERÁLNÍ VATA TL. 140 MM, MIN. 0,5 M NAD U.T. AŽ 0,25 M POD U.T. – EXTRUDOVANÝ POLYSTYRÉN, POD TERÉNEM OCHRÁNĚN NOPOVOU FOLIÍ + TENKOVRSTVÁ OMÍTKA – VČETNĚ ARMOVACÍ TKANINY, KOMPLET SYSTÉM FASÁDNÍ TEPELNÁ IZOLACE BUDE UKOTVENA POMOCÍ KOTEVNÍHO SYSTÉMU S LEPENÍM SPEC. PUR PĚNOU SE SPIRÁLOVÝMI PROPĚNOVANÝMI KOTVAMI S ANTIKOROZNÍ ÚPRAVOU

(S1) SKLADBA STŘEŠNÍHO PLÁŠTĚ – VYŠŠÍ ČÁST BUDOVY

- STŘEŠNÍ PVC – P FOLIE TL. 1,5 MM, MECHANICKY KOTVENÁ, S POVRCHOVOU ÚPRAVOU ODOLNOU PROTI UV ZÁŘENÍ S NOSNOU VLOŽKOU Z PES TKANINY
- NETKANÁ SEPARAČNÍ TEXTILIE Z POLYPROPYLENU S PLOŠNOU HMOTNOSTÍ 300 GRAMŮ/M2
- TEPELNÁ IZOLACE – POLYSTYRÉN EPS 100S TL. 100 mm EXPANDOVANÝ, OBJEMOVĚ STABILIZOVANÝ POLYSTYREN S NAPĚTÍ V TLAKU PŘI 10 % DEFORMACI 100 KPA, DEKLAROVANÝ SOUČINITEL TEPELNÉ VODIVOSTI LAMBDA D = 0,038 W/MK.
- TEPELNÁ IZOLACE – POLYSTYRÉN – SPÁDOVÉ KLÍNY – SPÁD 3%, 0 AŽ 360 MM EXPANDOVANÝ, OBJEMOVĚ STABILIZOVANÝ POLYSTYREN S NAPĚTÍ V TLAKU PŘI 10 % DEFORMACI 100 KPA, DEKLAROVANÝ SOUČINITEL TEPELNÉ VODIVOSTI LAMBDA D = 0,038 W/MK.
- VYROVNÁNÍ PODKLADU – VYROVNÁVACÍ HMOTA Z HORKÉHO ASFALTU AOSI SE SMĚSÍ LEHČENÉHO KAMENIVA
- STÁVAJÍCÍ SKLADBA STŘEŠNÍHO PLÁŠTĚ

(S2) SKLADBA STŘEŠNÍHO PLÁŠTĚ – NIŽŠÍ ČÁST BUDOVY

- STŘEŠNÍ PVC – P FOLIE TL. 1,5 MM, MECHANICKY KOTVENÁ, S POVRCHOVOU ÚPRAVOU ODOLNOU PROTI UV ZÁŘENÍ S NOSNOU VLOŽKOU Z PES TKANINY
- NETKANÁ SEPARAČNÍ TEXTILIE Z POLYPROPYLENU S PLOŠNOU HMOTNOSTÍ 300 GRAMŮ/M2
- TEPELNÁ IZOLACE – MINERÁLNÍ VATA TL. 100 mm MINERÁLNÍ VATA S NAPĚTÍM V TLAKU PŘI 10 % DEFORMACI VĚTŠÍ NEBO ROVNA 70 KPA, DEKLAROVANÝ SOUČINITEL TEPELNÉ VODIVOSTI LAMBDA D = 0,039 W/MK, PROTIPOŽÁRNÍ VLASTNOSTI, REAKCE NA OHEŇ A1
- TEPELNÁ IZOLACE – SPÁDOVÉ KLÍNY – SPÁD 3%, 0 AŽ 360 MM POLYSTYRÉN EPS 100 V TL. MAX. 100 MM EXPANDOVANÝ, OBJEMOVĚ STABILIZOVANÝ POLYSTYREN S NAPĚTÍ V TLAKU PŘI 10 % DEFORMACI 100 KPA, DEKLAROVANÝ SOUČINITEL TEPELNÉ VODIVOSTI LAMBDA D = 0,038 W/MK. ZBYLÁ ČÁST Z MINERÁLNÍ VATY – KVŮLI POŽÁRNÍ ODOLNOSTI MINERÁLNÍ VATA S NAPĚTÍM V TLAKU PŘI 10 % DEFORMACI VĚTŠÍ NEBO ROVNA 70 KPA, DEKLAROVANÝ SOUČINITEL TEPELNÉ VODIVOSTI LAMBDA D = 0,039 W/MK, PROTIPOŽÁRNÍ VLASTNOSTI, REAKCE NA OHEŇ A1
- VYROVNÁNÍ PODKLADU – VYROVNÁVACÍ HMOTA Z HORKÉHO ASFALTU AOSI SE SMĚSÍ LEHČENÉHO KAMENIVA
- STÁVAJÍCÍ SKLADBA STŘEŠNÍHO PLÁŠTĚ

(D1) SKLADBA OKAPOVÉHO CHODNÍČKU KOLEM OBJEKTU:

- VYMÝVANÉ ŘÍČNÍ KAMENIVO – KAČÍREK TL. 100 MM
- ŠTĚRKODRŤ TL. 150 MM

S

POZNÁMKA:

SKLA V OKENNÍCH VÝPLNÍCH (DVEŘNÍCH) JSOU NAVRŽENY JAKO TROJSKLA, U CELÉHO OKNA (DVEŘÍ) = 0,9 W/m2.K – JEDNÁ SE O SEVERNÍ, VÝCHODNÍ A ZÁPADNÍ FASÁDU.
SKLA V OKENNÍCH VÝPLNÍCH (DVEŘNÍCH) JSOU NAVRŽENY JAKO DVOJSKLA, U CELÉHO OKNA (DVEŘÍ) = 1,1 W/m2.K – JEDNÁ SE O JIŽNÍ FASÁDU.
OKNA DO SOCIÁLNÍCH ZAŘÍZENÍCH BUDOU S NEPRŮHLEDNÝM SKLEM

L. BENEDA, stavební a projekční kancelář

LUBOŠ BENEDA
ČÍŽICKÁ 279, 332 09 ŠTĚNOVICE
IČ: 13882589• DIČ: CZ5807271008
PROVOZOVNA: ČERNICKÁ 9 A 11
301 36 PLZEŇ

VED. PROJ.: L. BENEDA	ODP. PROJ.: M. SMUTNÝ	VYPRACOVALA: D. PLUHAŘOVÁ	RAZÍTKO:
OBEC: JANOV – LITVÍNOV		STAVEBNÍ ÚŘAD: LITVÍNOV	
INVESTOR: MĚSTO LITVÍNOV, NÁMĚSTÍ MÍRU 11, 436 91 LITVÍNOV			
STAVEBNÍ ÚPRAVY OBJEKTU DRUŽINY Č.P. 125, ULICE ŠKOLSKÁ, JANOV			DATUM: 06. 2013
PROVÁDĚCÍ PROJEKT – 2. ETAPA – OBVODOVÝ PLÁŠŤ VČETNĚ ZATEPLENÍ			STUPEŇ: PP – 2.ETAPA
			Č. ZAKÁZKY: 201308
			FORMÁT: 6xA4
PŮDORYS STŘECHY, ŘEZ A–A, B–B – NOVÝ STAV			MĚŘ.: 1:100 Č. VÝKR.: 10